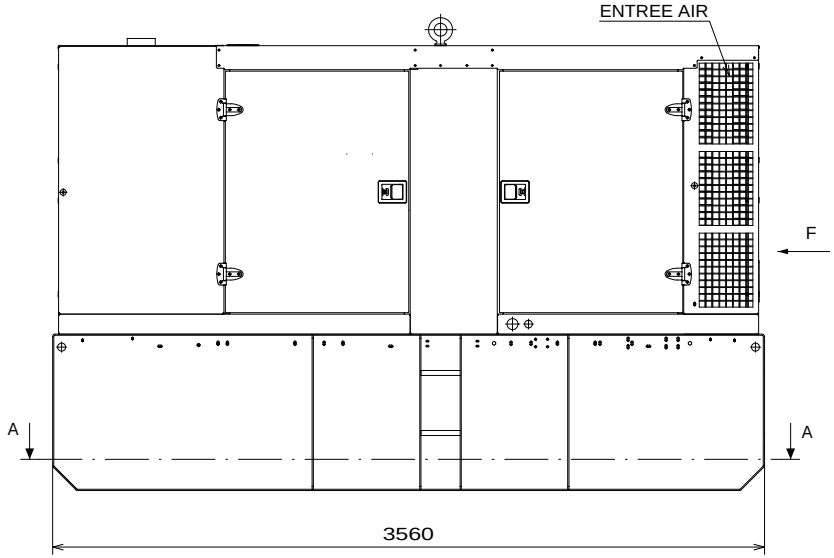

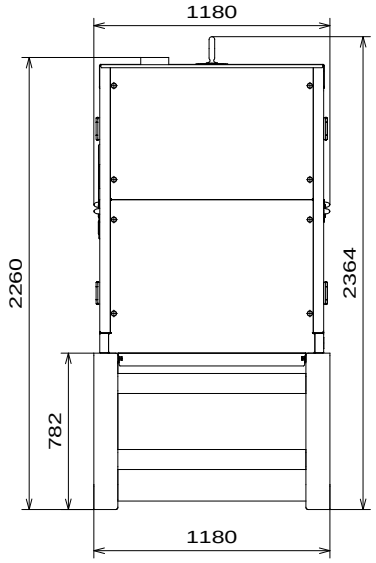

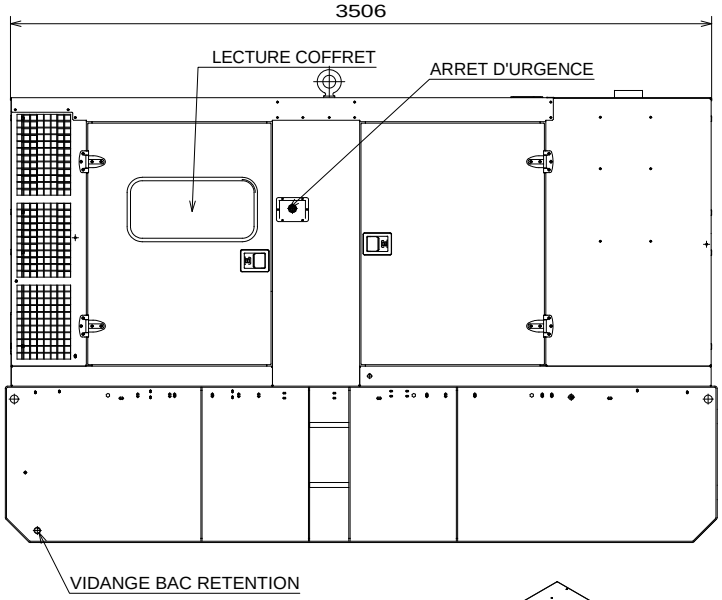

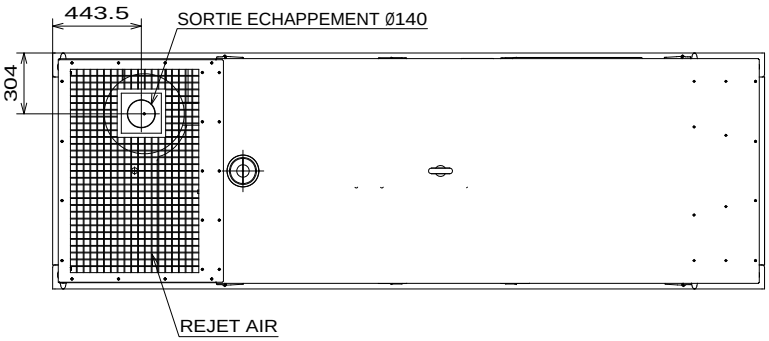

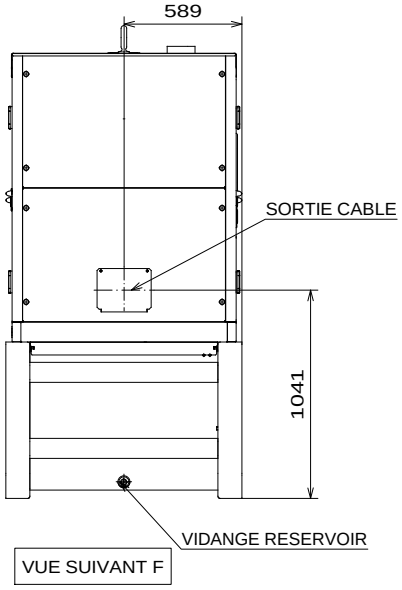

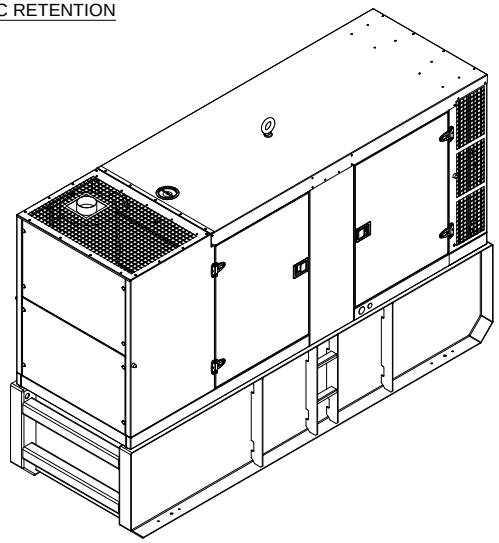

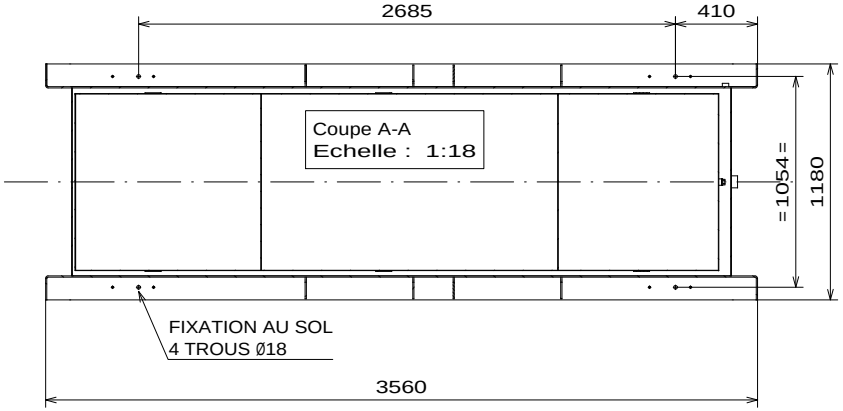

Moteur Engine	Alternateur Generator	Masse(kg) Weight(lbs)	
		A vide/Dry	OdM/Wet
JD 6068HF475	LS 462M5	2945	4537

Rev	Désignation de la modification (Description of change)	Date	Visa	Date	Visa
A	Création du document (First issue)	14/05/09	GUERER_W		
		Dessiné par (Drawn by)		Vérificateur (Checked by)	

Matière (Material)	Tôle(Sheetmetal) :Xmm - Acier(Steel):S235	Format (Size)	A2
Revêtement (Coating)	Voir code article(See part number description)	Echelle (Scale)	1/18
Tolérance (Tolerance)	ISO 2768-mK	Folio (Sheet)	1/1
Désignation : (Title)	PLAN CAPOT M226 - RESERVOIR DW 48H	Masse (Weight)	Kg

SDMO

2009-4689-01-00001 Rev.: A

12 bis rue de la Villeneuve CS92848 29472 BREST Cedex2 -Tel.02.98.41.41.41 -Fax.02.98.41.63.07

CE PLAN EST LA PROPRIETE DE SDMO. IL NE PEUT ETRE REPRODUIT, UTILISE OU COMMUNIQUE SANS SON AUTORISATION.
THIS DRAWING IS UNDER PROPERTY OF THE COMPANY. IT CANNOT BE PRINTED, USED OR COMMUNICATED WITHOUT ITS AUTHORIZATION